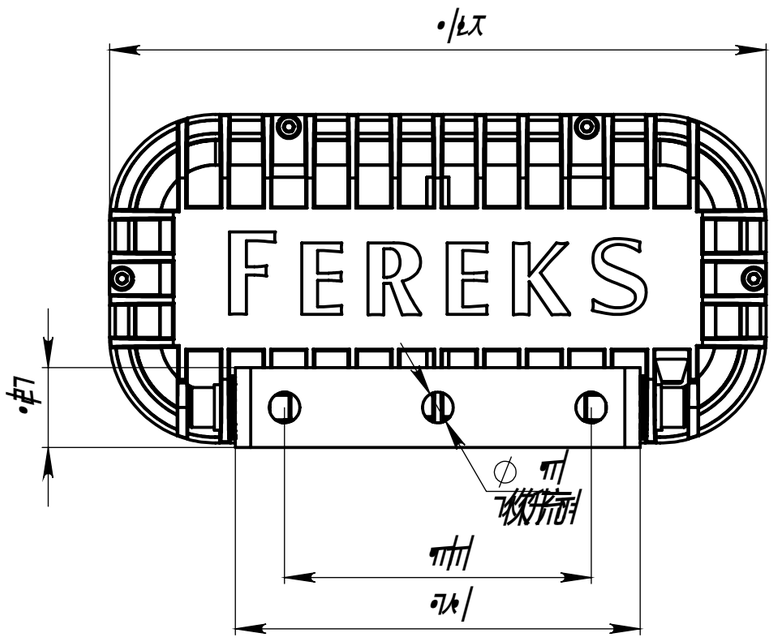
FEREKS
174
48
140
118
Montaj Deliği
Ø 11

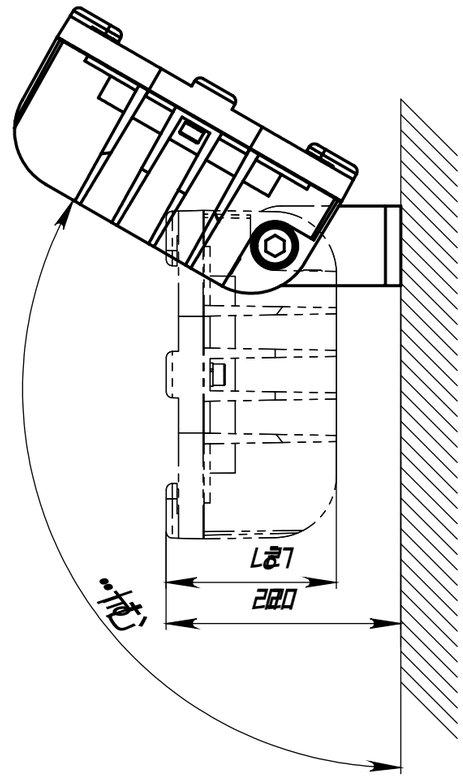
180°
120
121

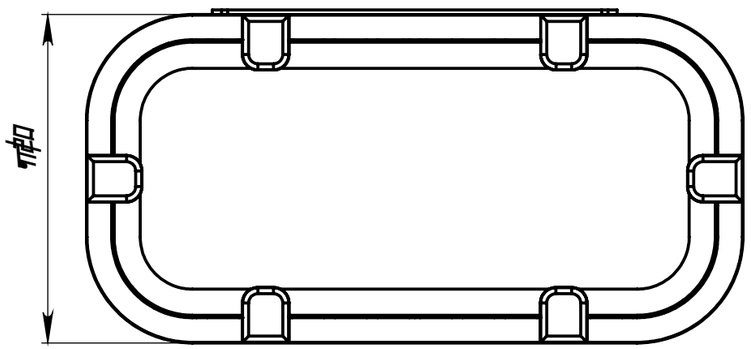
114

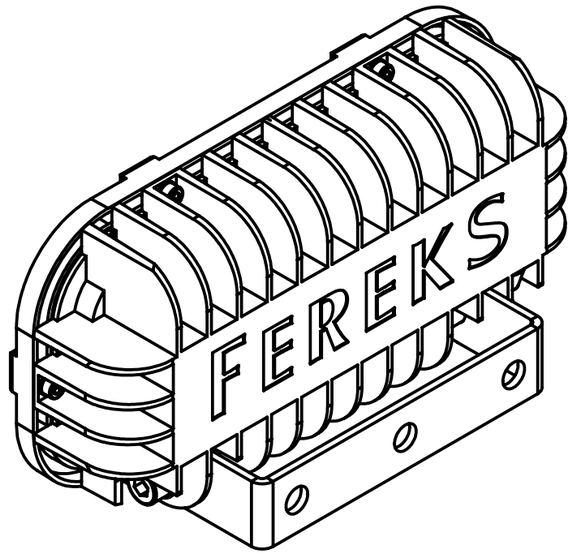
FEREKS